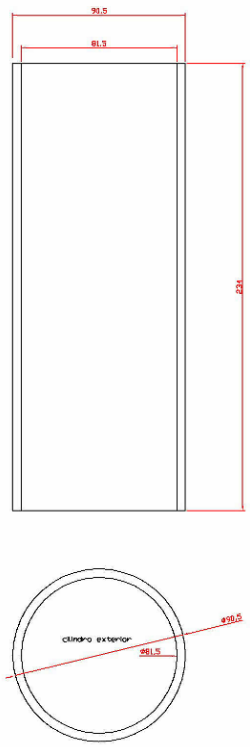

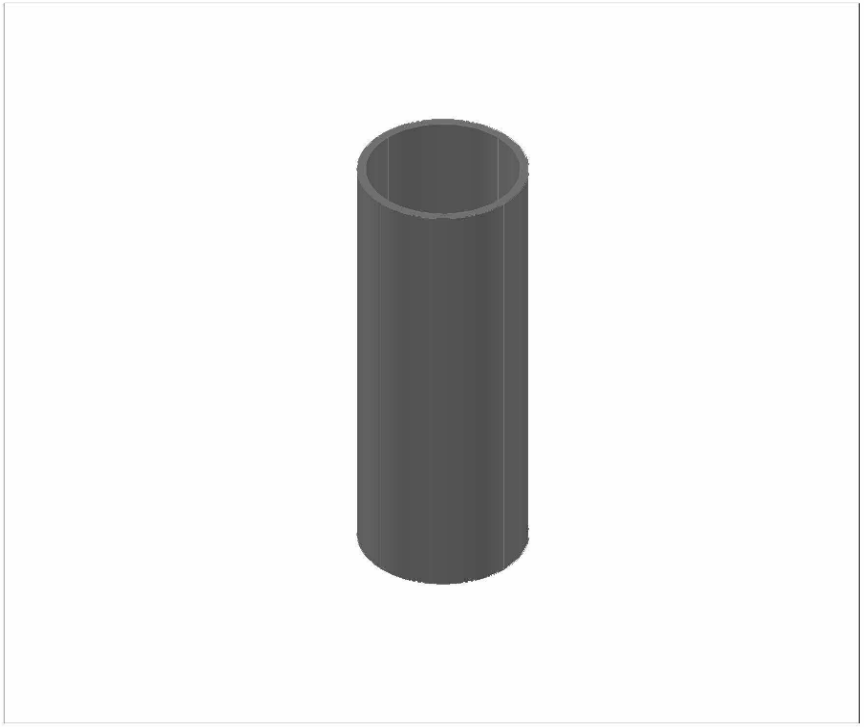

CILINDRO EXTERIOR			Cotas en mm Cantidad 1
Fecha	Investigador	Ingeniero	Lab. Mecatrónica y Robótica Centro de Intrumentación Científica
15/4/2016	Dr.Antonio Parody	Dr. Rodrigo Agis	
Escala 1:2	PLANO DE FABRICACIÓN		Nº DE PLANO: 0

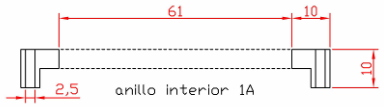

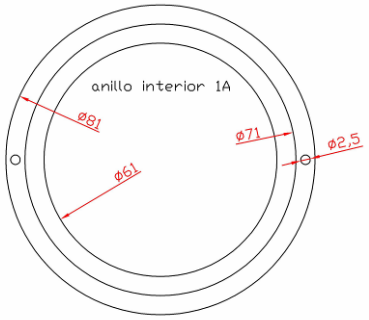

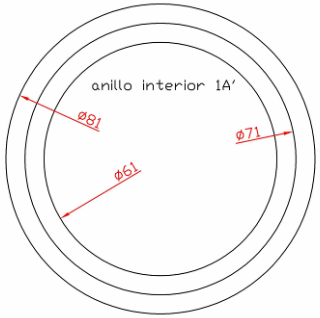

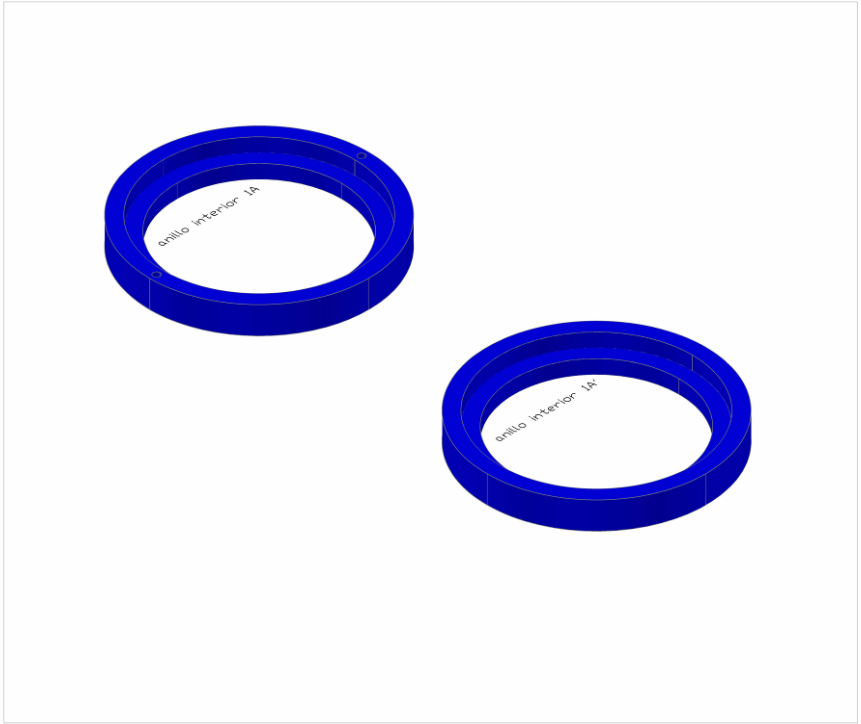

ANILLO INTERIOR 1A Y 1A'			Cotas en mm Cantidad 1 de cada
Fecha	Investigador	Ingeniero	Lab. Mecatrónica y Robótica Centro de Intrumentación Científica
15/4/2016	Dr. Antonio Parody	Dr. Rodrigo Agis	
Escala 1:1	PLANO DE FABRICACIÓN		Nº DE PLANO: 1

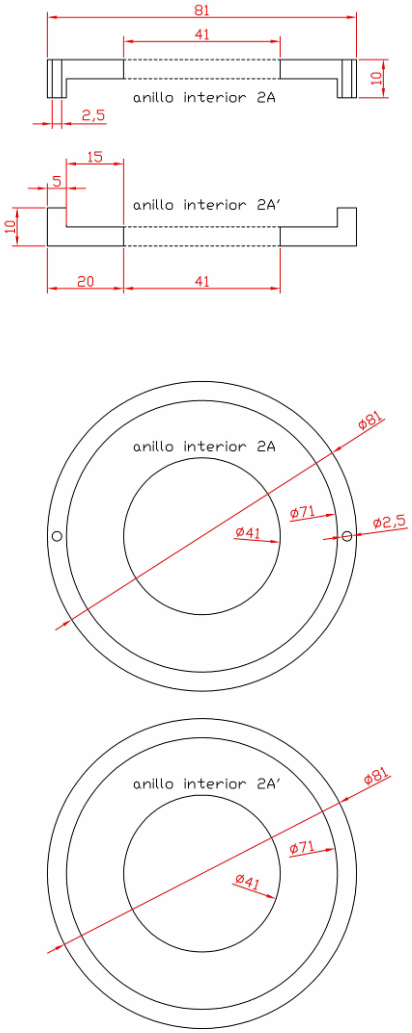

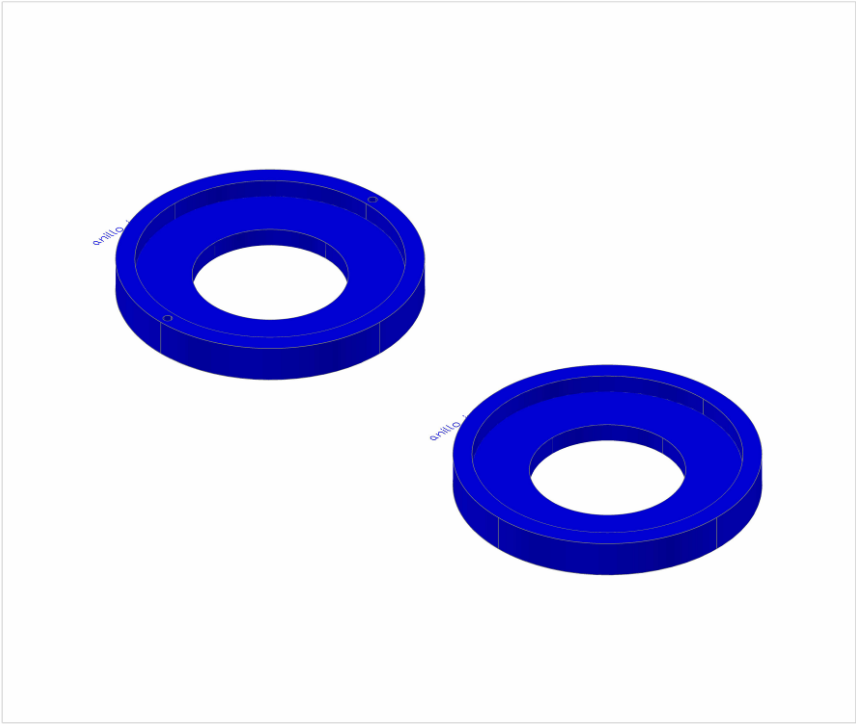

ANILLO INTERIOR 2A Y 2A'			Cotas en mm Cantidad 1 de cada
Fecha	Investigador	Ingeniero	Lab. Mecatrónica y Robótica Centro de Intrumentación Científica
15/4/2016	Dr. Antonio Parody	Dr. Rodrigo Agis	
Escala 1:1	PLANO DE FABRICACIÓN		Nº DE PLANO: 2

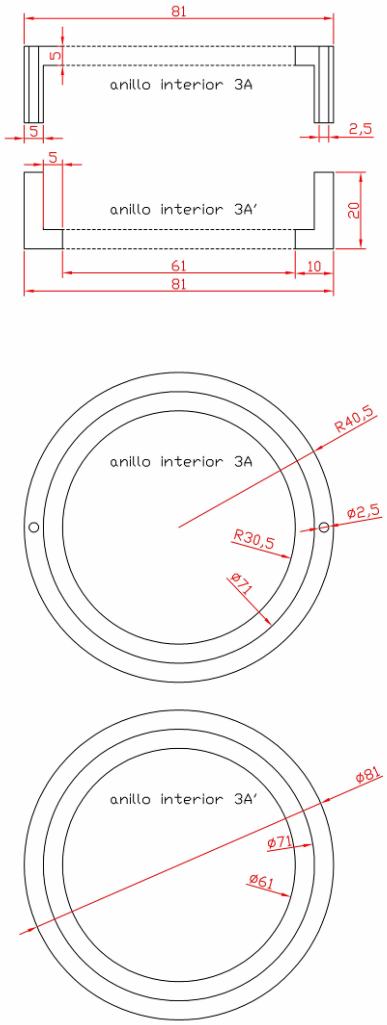

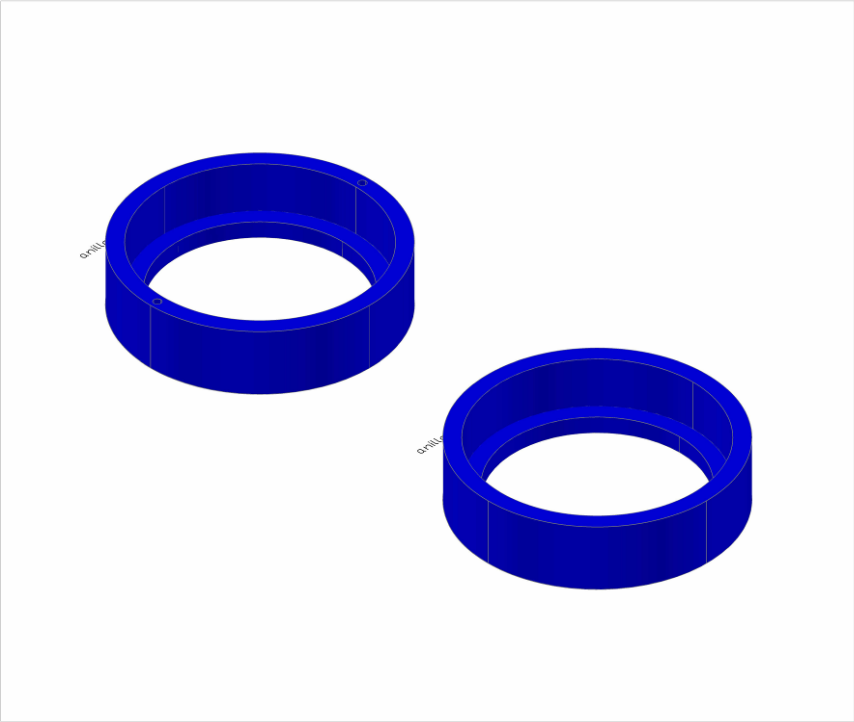

ANILLO INTERIOR 3A Y 3A'			Cotas en mm cantidad 1 de cada
Fecha	Investigador	Ingeniero	Lab. Mecatrónica y Robótica Centro de Intrumentación Científica
15/4/2016	Dr. Antonio Parody	Dr. Rodrigo Agis	
Escala 1:1	PLANO DE FABRICACIÓN		Nº DE PLANO: 3

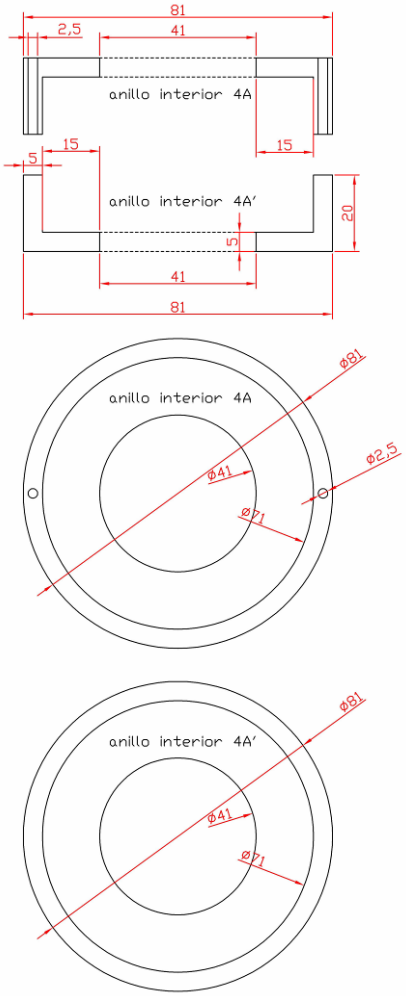

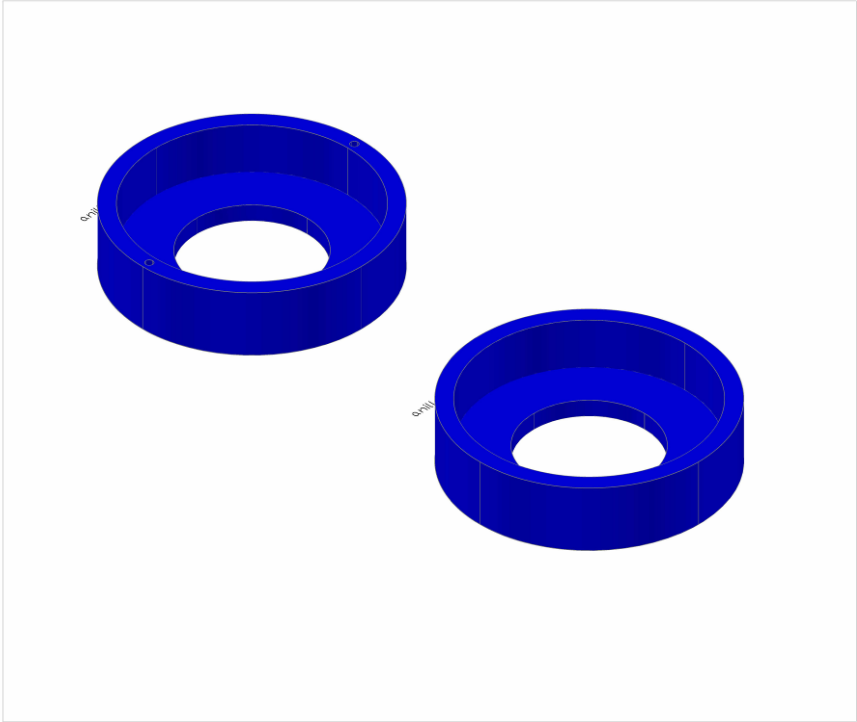

ANILLO INTERIOR 4A Y 4A'			Cotas en mm cantidad 1 de cada
Fecha	Investigador	Ingeniero	Lab. Mecatrónica y Robótica Centro de Intrumentación Científica
15/4/2016	Dr. Antonio Parody	Dr. Rodrigo Agis	
Escala 1:1	PLANO DE FABRICACIÓN		Nº DE PLANO: 4

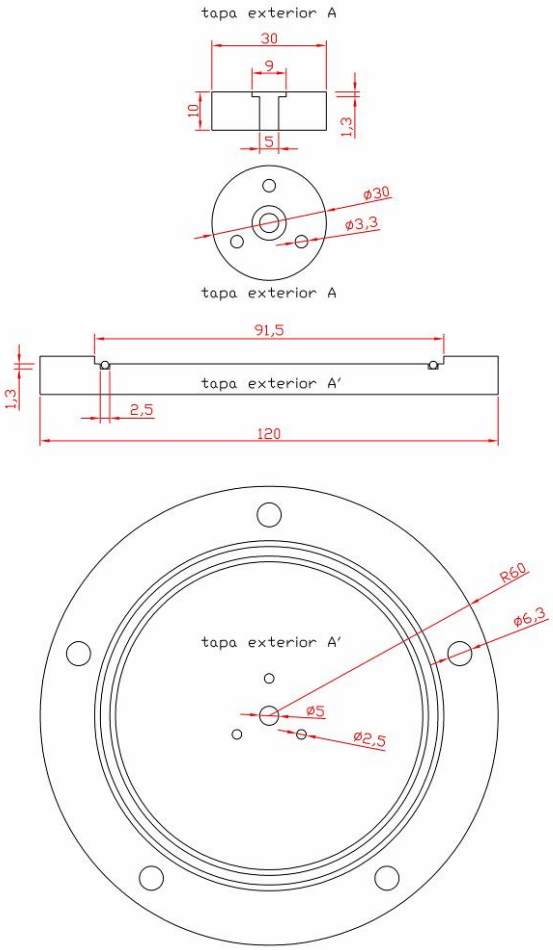

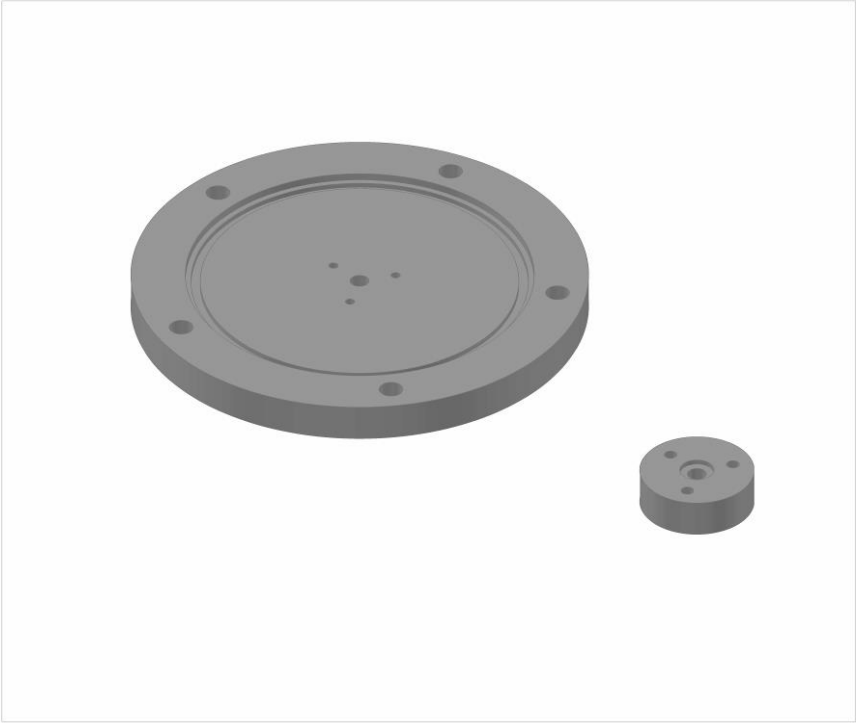

TAPA EXTERIOS A Y A'			Cotas en mm cantidad 2 de cada
Fecha	Investigador	Ingeniero	Lab. Mecatrónica y Robótica Centro de Intrumentación Científica
15/4/2016	Dr. Antonio Parody	Dr. Rodrigo Agis	
Escala 1:1	PLANO DE FABRICACIÓN		Nº DE PLANO: 5

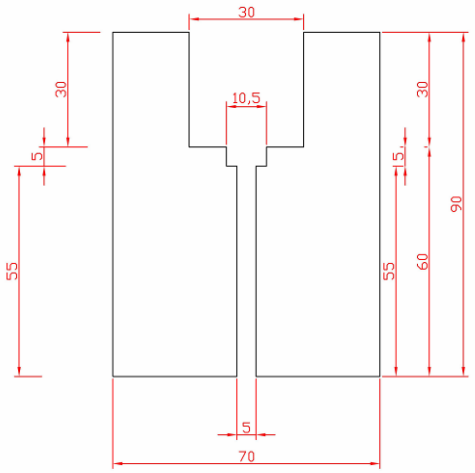

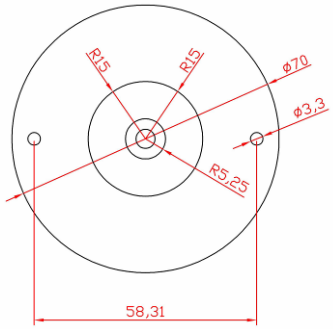

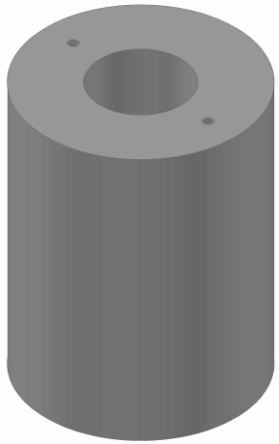

CILINDRO INTERIOR			Cotas en mm cantidad 2
Fecha	Investigador	Ingeniero	Lab. Mecatrónica y Robótica Centro de Intrumentación Científica
15/4/2016	Dr. Antonio Parody	Dr. Rodrigo Agis	
Escala 1:1	PLANO DE FABRICACIÓN		Nº DE PLANO: 6

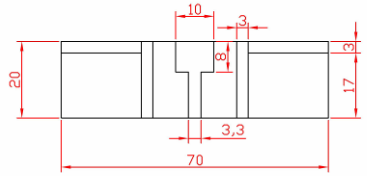

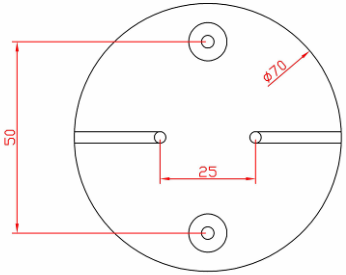

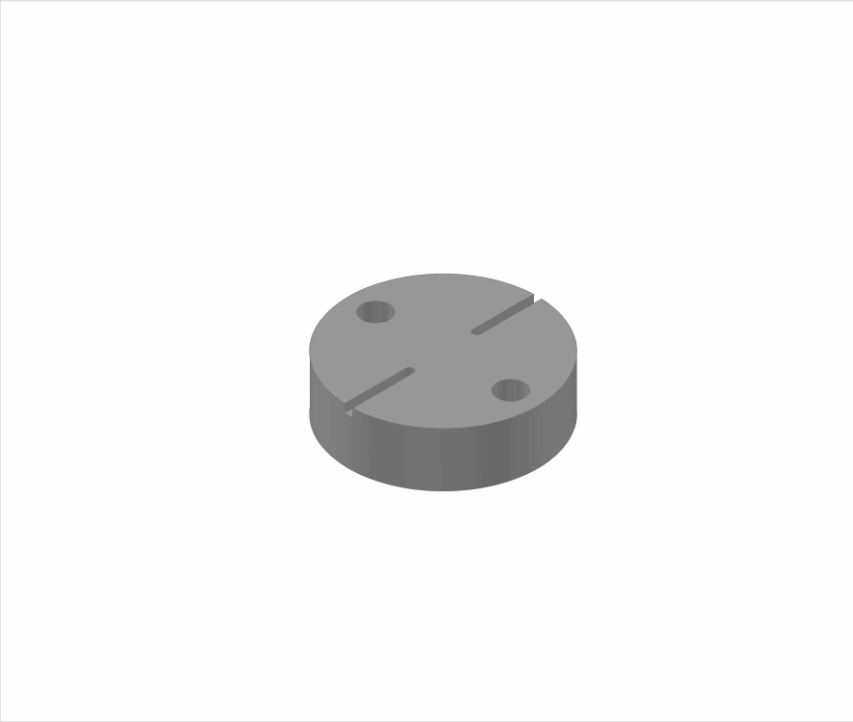

TAPA INTERIOR			Cotas en mm cantidad 2
Fecha	Investigador	Ingeniero	Lab. Mecatrónica y Robótica Centro de Intrumentación Científica
15/4/2016	Dr. Antonio Parody	Dr. Rodrigo Agis	
Escala 1:1	PLANO DE FABRICACIÓN		Nº DE PLANO: 7

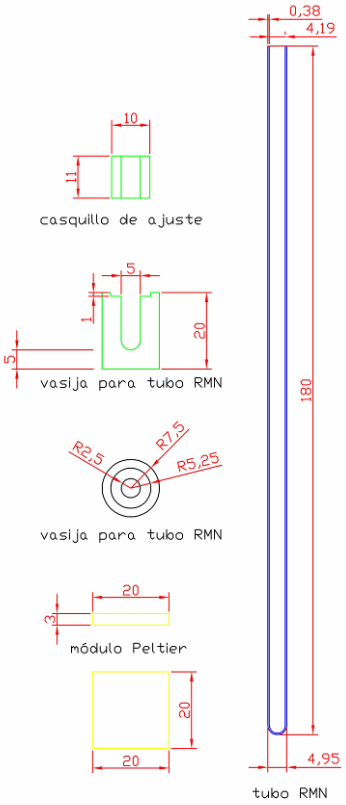

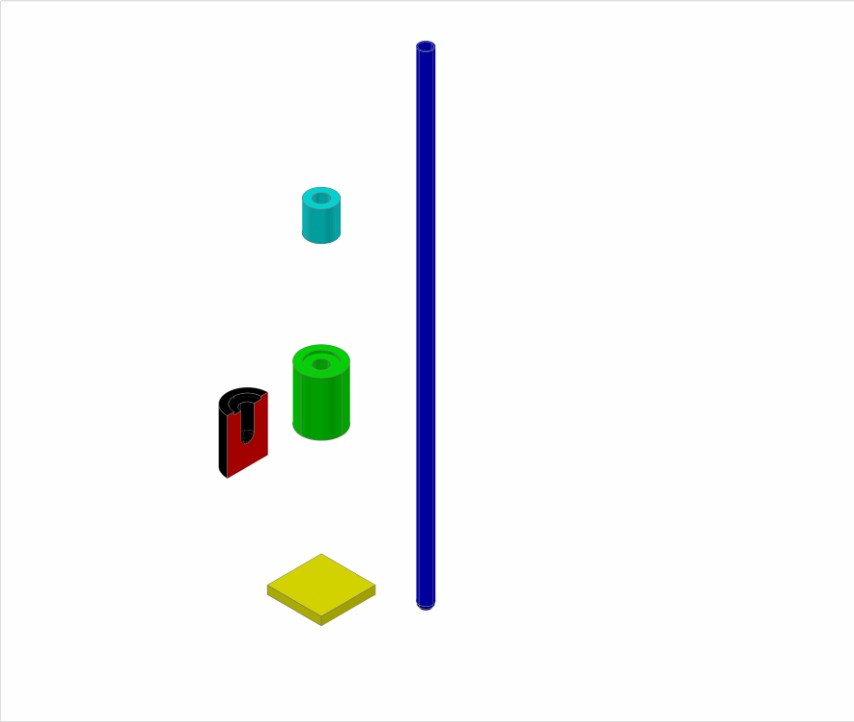

MÓDULO PELTIER, VASIJA, CASQUILLO Y TUBO RMN			Cotas en mm cantidad 2
Fecha	Investigador	Ingeniero	Lab. Mecatrónica y Robótica Centro de Intrumentación Científica
15/4/2016	Dr. Antonio Parody	Dr. Rodrigo Agis	
Escala 1:1	PLANO DE FABRICACIÓN		Nº DE PLANO: 8

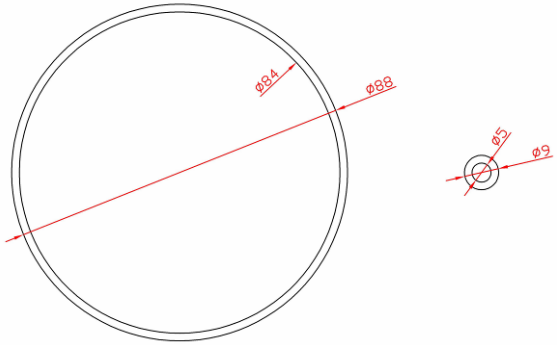

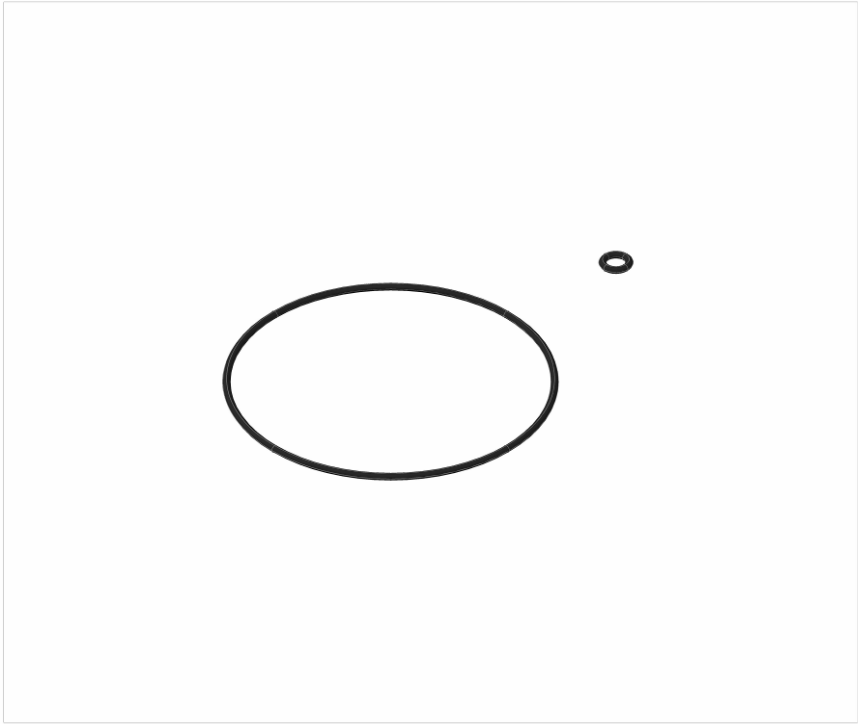

ELASTÓMEROS DE SILICONA			Cotas en mm cantidad 2
Fecha	Investigador	Ingeniero	Lab. Mecatrónica y Robótica Centro de Intrumentación Científica
15/4/2016	Dr. Antonio Parody	Dr. Rodrigo Agis	
Escala 1:1	PLANO DE FABRICACIÓN		Nº DE PLANO: 9

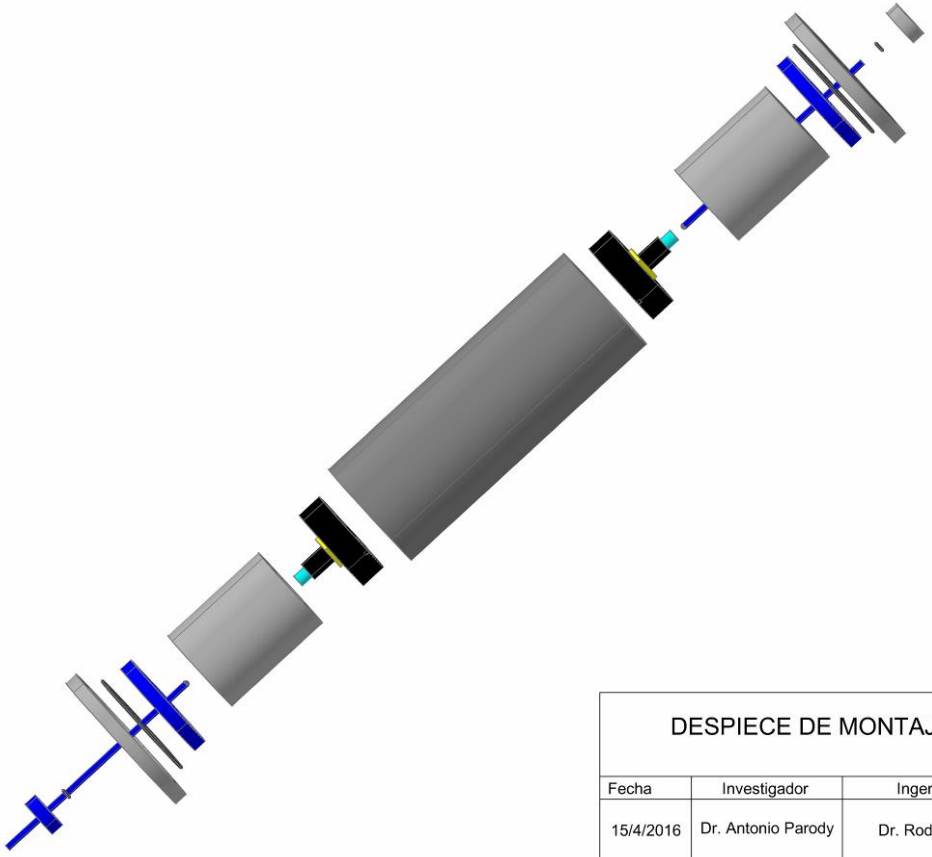

DESPIECE DE MONTAJE			Cotas en mm
Fecha	Investigador	Ingeniero	Lab. Mecatrónica y Robótica Centro de Intrumentación Científica
15/4/2016	Dr. Antonio Parody	Dr. Rodrigo Agis	
Escala ---	PLANO DE FABRICACIÓN		Nº DE PLANO: 10

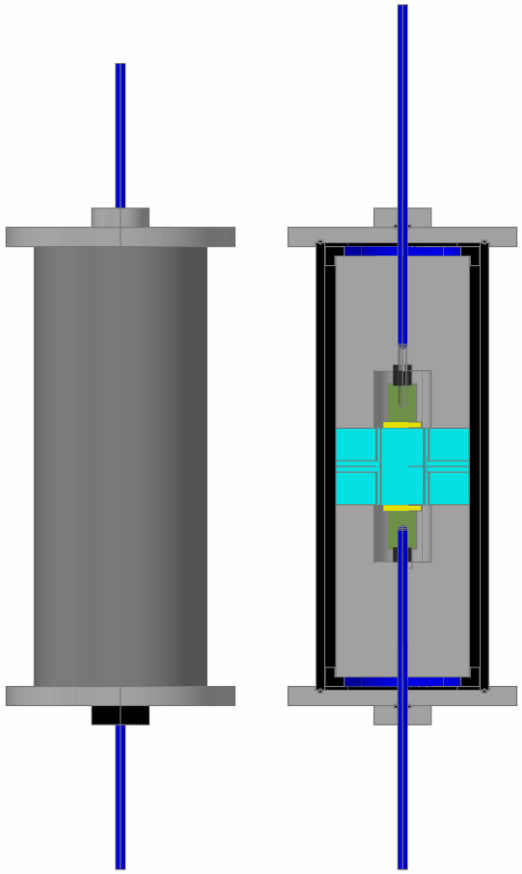

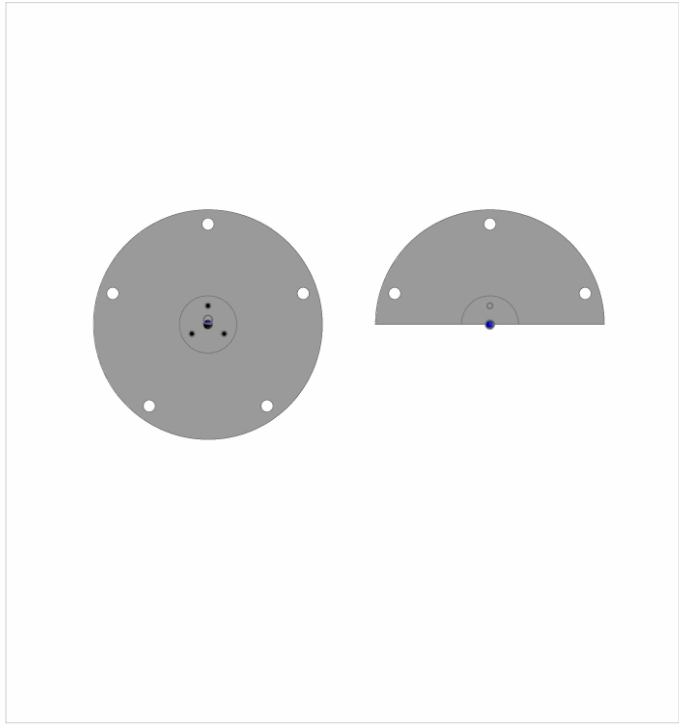

VISTA SECCIÓN VERTICAL MEDIA			Cotas en mm
Fecha	Investigador	Ingeniero	Lab. Mecatrónica y Robótica Centro de Intrumentación Científica
15/4/2016	Dr. Antonio Parody	Dr. Rodrigo Agis	
Escala 1:2	PLANO DE FABRICACIÓN		Nº DE PLANO: 11

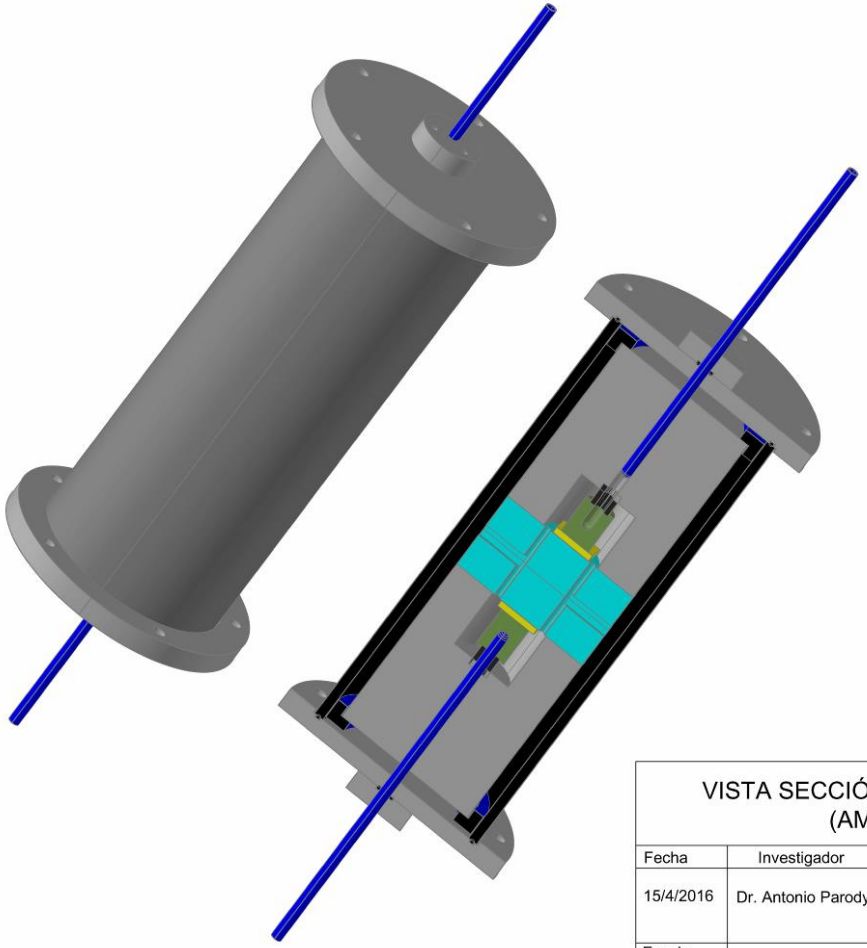

VISTA SECCIÓN VERTICAL MEDIA (AMPLIADA)			Cotas en mm
Fecha	Investigador	Ingeniero	Lab. Mecatrónica y Robótica Centro de Intrumentación Científica
15/4/2016	Dr. Antonio Parody	Dr. Rodrigo Agis	
Escala 1:2	PLANO DE FABRICACIÓN		Nº DE PLANO: 12